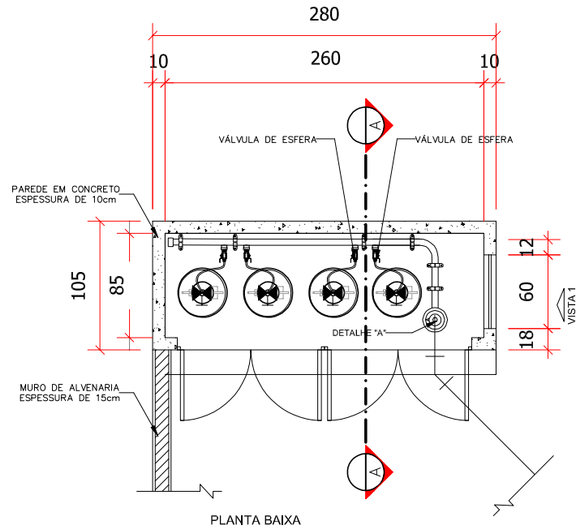

PLANTA BAIXA

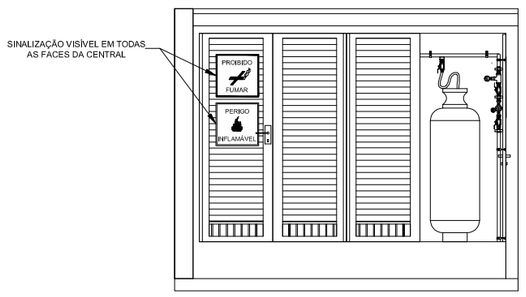

VISTA FRONTAL

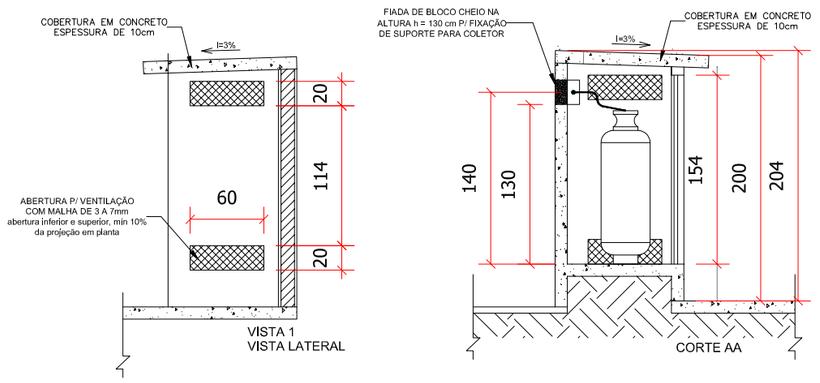

DETALHE CENTRAL DE GLP
SEM ESCALA

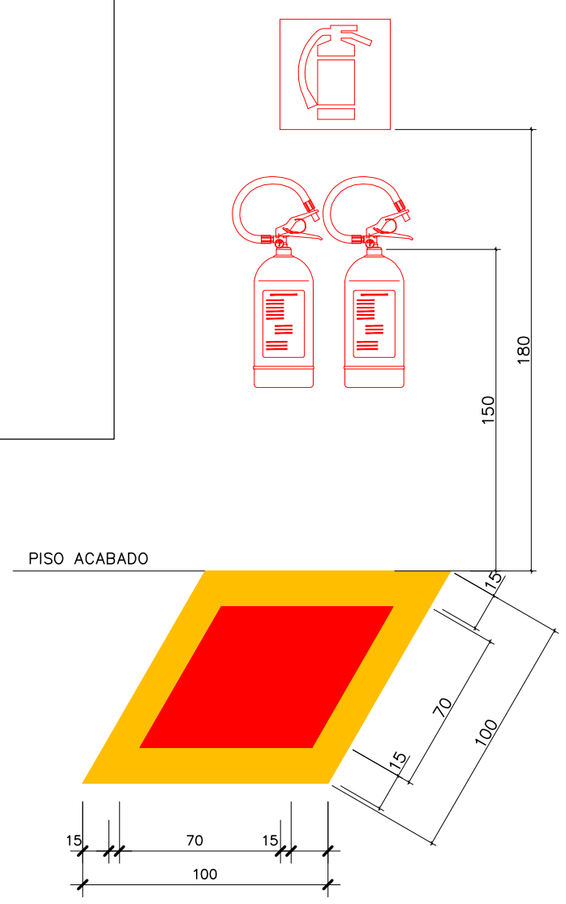

A ETIQUETA DOS EXTINTORES DEVE CONSTAR NOME E ENDEREÇO DA EDIFICAÇÃO

Conforme tabela A-3 Anexo A-NPT 020

Cores: referência Munsell Book of Colors
Vermelho: 5R 4/14
Amarelo: 5Y 8/12

"DETALHE 1" EXTINTORES TODOS OS PAVIMENTOS
Escala 1/25

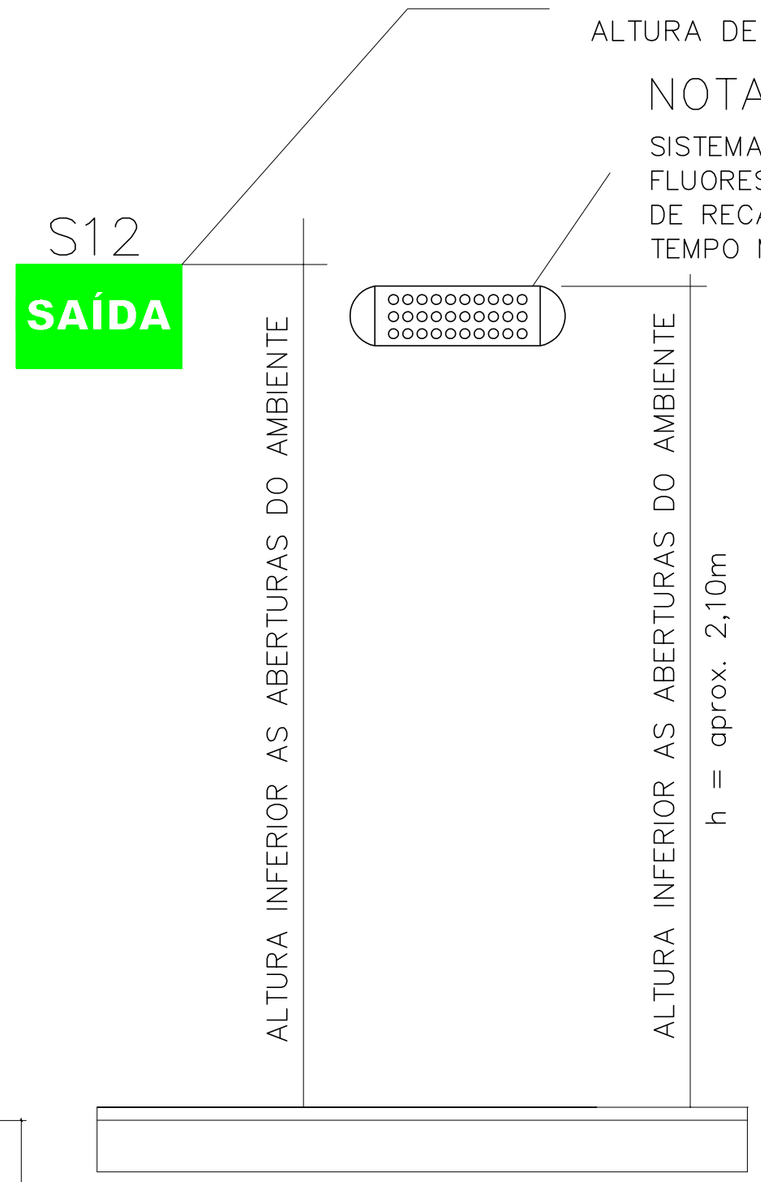

PLACA EM ACRÍLICO OU MATERIAL SIMILAR. FUNDO VERDE MENSAGEM "SAÍDA" OU MENSAGEM "SAÍDA" E OU PICTOGRAMA E OU SETA DIRECIONAL: FOTOLUMINECENTE COM ALTURA DE LETRA SEMPRE > 50mm.

NOTAS:

SISTEMA AUTÔNOMO, COM LÂMPADAS TIPO LED (EQUIVALENTE A LÂMPADAS FLUORESCENTES DE 18W); AUTONOMIA MÍNIMA DE 2 HORAS, TEMPO MÁXIMO DE RECARGA APÓS O ESGOTAMENTO DAS BATERIAS DE 24 HORAS; TEMPO MÁXIMO DE COMUTAÇÃO PARA O FUNCIONAMENTO DE 3 S.

OBSERVAÇÕES:

1) ILUMINAÇÃO DE EMERGÊNCIA
   a) FONTE: BLOCO AUTÔNOMO (BATERIA INCORPORADA)
   b) AUTONOMIA DO SISTEMA: DUAS (2) HORAS, NO MÍNIMO
   c) NÍVEL DE ILUMINAMENTO (AO NÍVEL DO PISO):
      5 LUX EM LOCAIS C/ DESNIVEIS
      3 LUX EM LOCAIS PLANOS
   d) LÂMPADAS: 30 LEDS
   e) CONDUTORES: FIOS PIRASTIC ANTIFLAN OU SIMILAR PROTEGIDOS POR ELETRODUTOS DE PVC RIGIDO
   f) AS LUMINÁRIAS NÃO DEVEM SER INSTALADAS EM ALTURAS SUPERIORES AS ABERTURAS DO AMBIENTE (CERCA DE 2,10 m).
2) ILUMINAÇÃO DE SINALIZAÇÃO E ORIENTAÇÃO
   a) FLUXO LUMINOSO: 30 LUMENS
   b) AUTONOMIA DO SISTEMA: DUAS (2) HORAS, NO MÍNIMO.

DETALHE ILUMINAÇÃO DE EMERGÊNCIA/ORIENTAÇÃO E SALVAMENTO
Sem Escala

HISTÓRICO DE ATUALIZAÇÃO/SUBSTITUIÇÃO DO PSCIP

Data	Discriminação da atualização/substituição	nº do PSCIP
30/09/2015	EMISSÃO INICIAL	

Obra/Endereço
CONSTRUÇÃO DE CENTRO MUNICIPAL DE EDUCAÇÃO INFANTIL
RUA RUA MARIA ROSA CORNELSEN HASSELMANN Nº 148, ESQ. COM RUA FRANCISCO DE ASSIS BINI, S/N
CAPELA VELHA - JARDIM MARCELINO - ARAUCÁRIA-PR

Área total: 1.510,23m²

Ocupação: PRÉ-ESCOLA (E-5)

USO PARA O C.B

Prancha: 05 / 05

Referencias: DETALHES;

Proprietário: PREFEITURA MUNICIPAL DE ARAUCÁRIA – 76.105.535/0001-99

Escala: INDICADA

Responsável Técnico:

Data: 30/09/2015